Poz. N - NADPROŻE DRZWIOWE

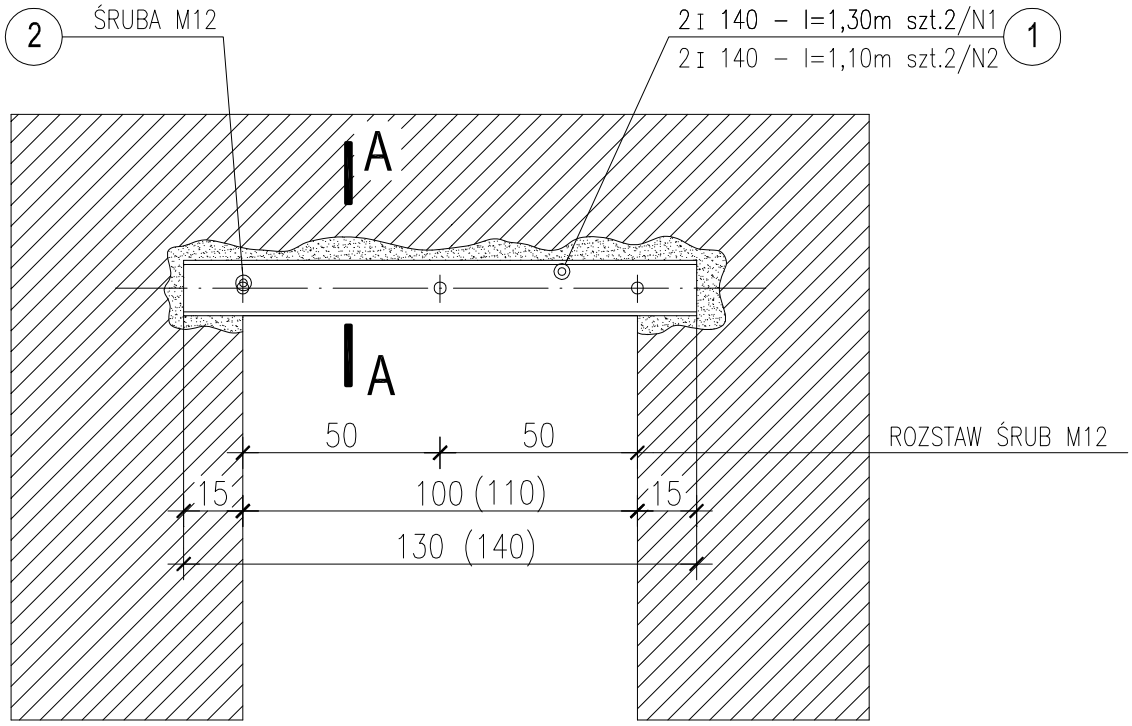

Widok skala 1:20

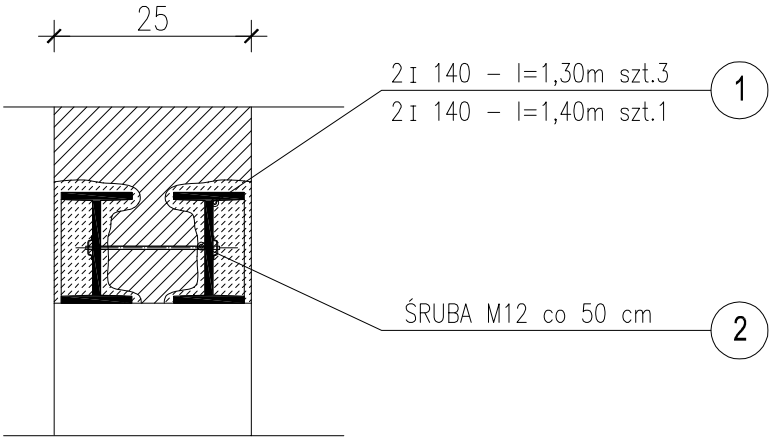

Przekrój A-A skala 1:10

OPIS WYKONANIA NADPROŻA:

1. Wykuć bruzdy w ścianie nad projektowanym otworem do osadzenia belek nadprożowych– 2 T 140.
2. Założyć belki i skręcić śrubami M12.
3. Bruzdy nad belkami dokładnie podbić zaprawą cem. m–ki10MPa. Po uzyskaniu przez zaprawę pełnej wytrzymałości wykuć otwór drzwiowy.
4. Belki – 2T 140 dokładnie wyszpałdować, owinąć siatką Rabitza obetonować i otynkować.

SATO	AGENCJA INWESTYCYJNO–KONSULTINGOWA "SATO" 15–845 Białystok ul. Antoniukowska 4		
OBIEKT	BUDYNEK SANITARNO - SZATNIOWY ZESPOŁU BOISK SPORTOWYCH "ORLIK 2012" Czeremcha, ul. Szkolna, dz.nr geod.462	Nr.rys.	
		SKALA	1:50
nazwa rysunku	NADPROŻE DRZWIOWE	PROJEKT	DATA
		BUDOWLANY	5.05.2009
autor projektu	mgr inż.arch. MAREK WOJTECKI	Upr.Nr BŁ.B5/91	
autor konstrukcji	mgr inż.JÓZEF KRETOWICZ	Upr.Nr BŁ–198/66	
sprawdzający	mgr inż.arch. JAROSŁAW WOŁOSIEWICZ	Upr.Nr BŁ–28/97	
Inwestor	Gmina Czeremcha 17–240 Czeremcha, ul. Dubois 14		